干式旋片真空泵,无油运行,空气冷却
Rotary vane vacuum pumps,oil-free,air-cooled

ZBW60E
ZBW80E
ZBW100E
ZBW140E

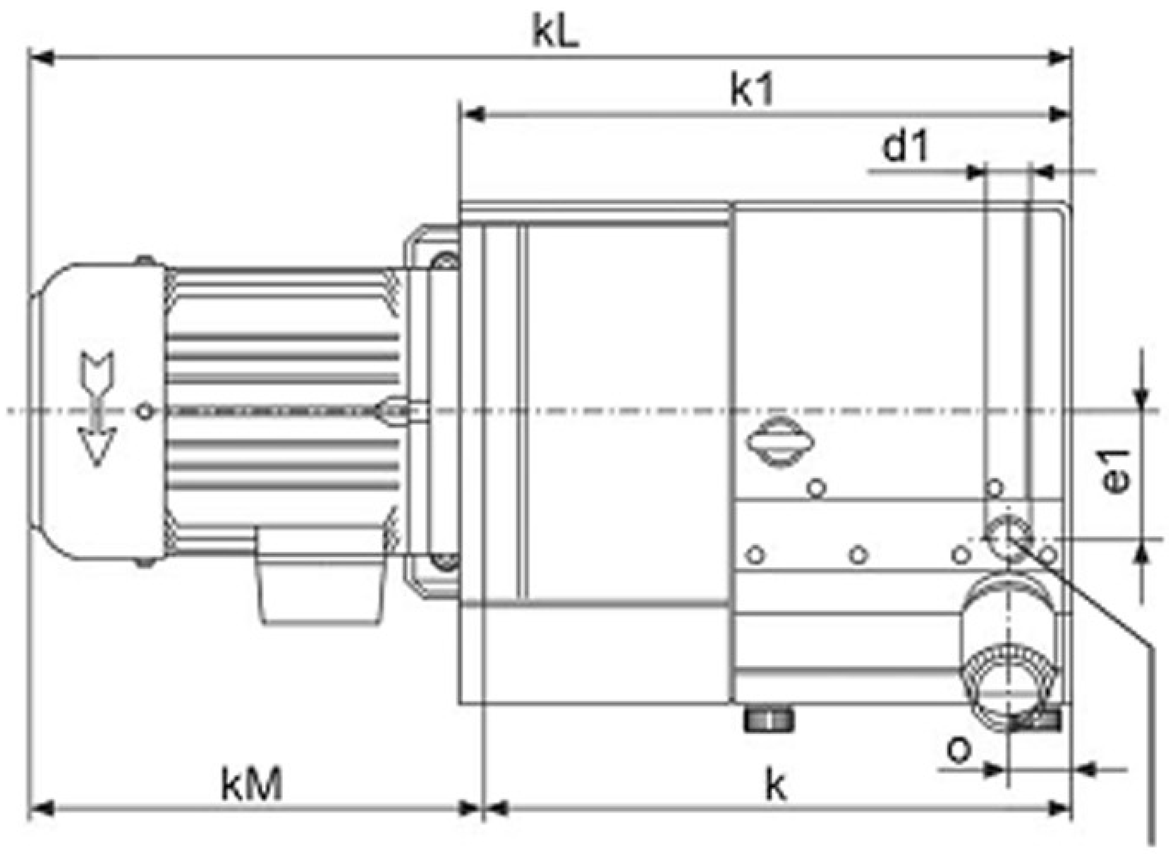

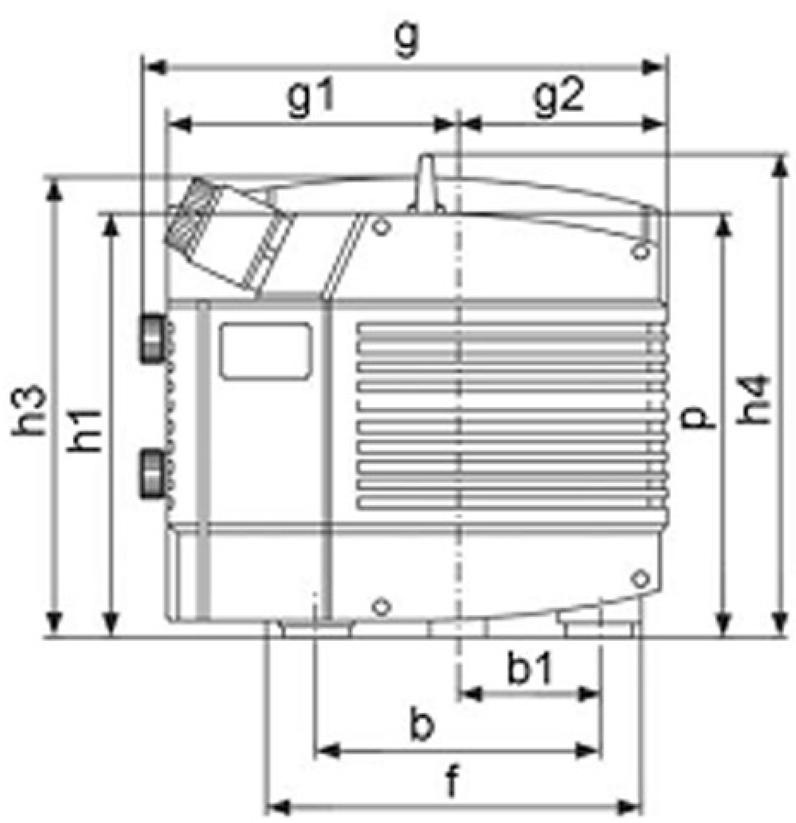

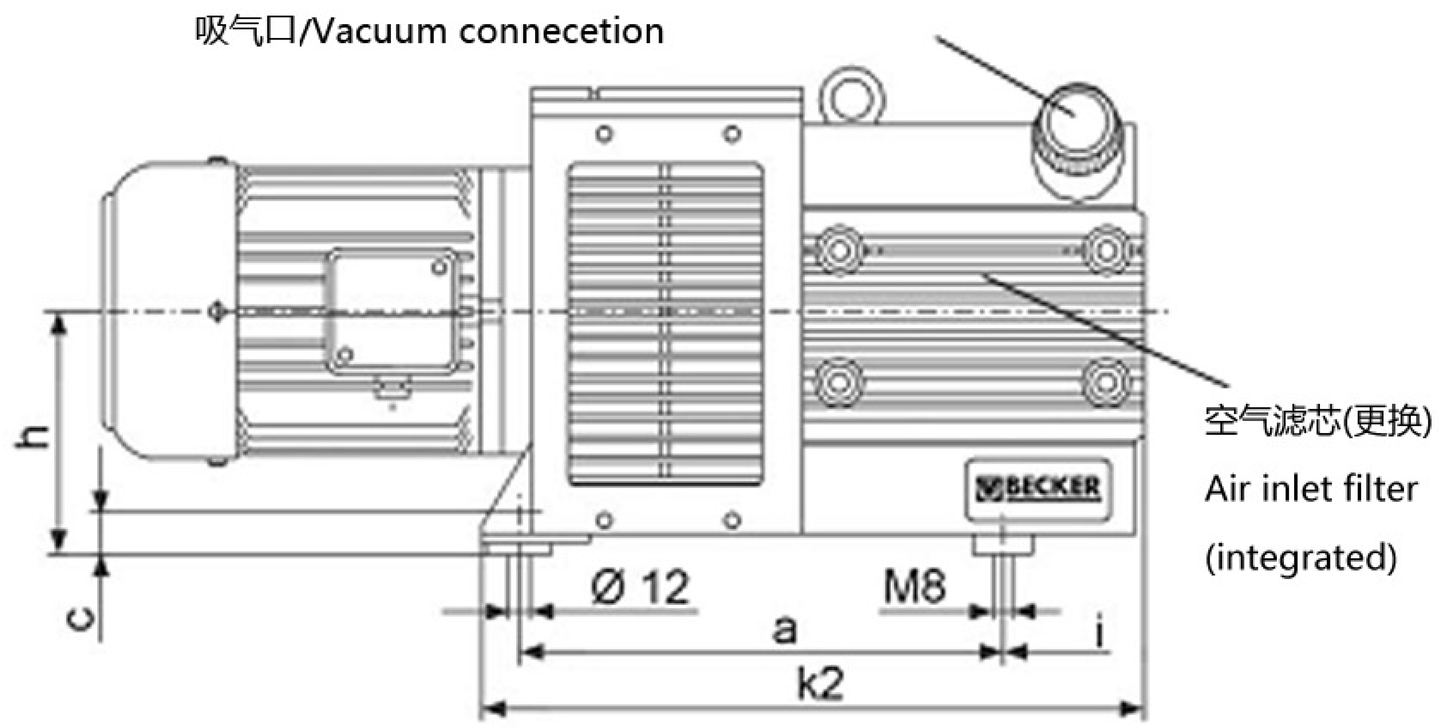

型 号 Type	功 率 Suction air rate [m³/h max.]		真 空 Vacuum	电机功率/Motor capacity 需求/necessary		安装		转 进 Speed[RPM]		呼 声 Noise level		重 量 Weight
	50 Hz	60 Hz		50 Hz	60 Hz	50 Hz	60 Hz	50 Hz	60 Hz	50 Hz	60 Hz	
ZBW60E	55	66	100	1,3	1,7	2,4	3,0	1420	1715	71	73	69
ZBW80E	67	78,5	100	1,7	2,2	2,4	3,0	1420	1715	72	75	69
ZBW100E	98	112	100	2,6	3,3	3,0	3,5	1430	1720	75	77	101
ZBW140E	129	154	100 *	3,3	4,4	4,0	4,8	1430	1720	76	79	111

电压 /Voltage 2,4 – 4,8 kW = 190-255 / 330-440 V ±5 % 50 Hz + 190-290 / 330-500 V ±5 % 60 Hz

马达(法兰)/Motor(flange) B5 (Ø 250)

	a	b	b1	c	d1	e1	f	g	g1	g2	h	h1	h3	h4	i	k	k1	k2	kM	kL	o	p
ZBW60E	326	190	95	30	G 1"	85	250	353	195	141	162	289	312	328	96	397	415	448	312	709	46	289
ZBW80E	326	190	95	30	G 1"	85	250	353	195	141	162	289	312	328	96	397	415	448	312	709	46	289
ZBW100E	398	245	122,5	30	G 1 1/2"	95	295	470	223	230	162	297	330	336	140	501	539	563	334	835	60	297
ZBW140E	398	245	122,5	30	G 1 1/2"	95	295	470	223	230	162	297	330	336	140	501	539	563	372	873	60	297

*60HZ极限真空200mbar/*60HZ:max.200 mbar

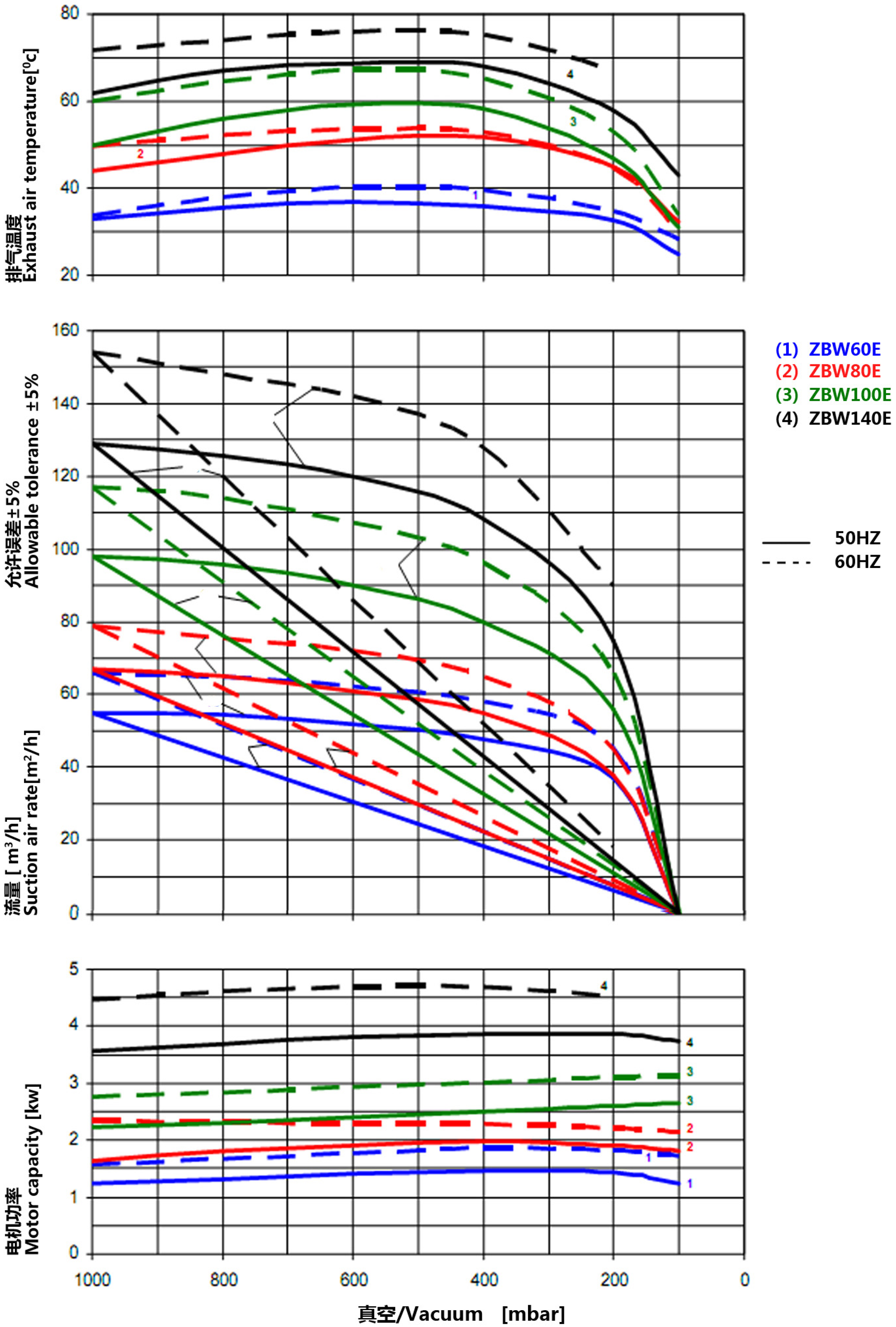
排气温度
Exhaust air temperature[°c]
允许误差±5%
Allowable tolerance ±5%
流量 [m³/h]
Suction air rate[m²/h]
电机功率
Motor capacity [kw]
真空/Vacuum [mbar]
(1) ZBW60E
(2) ZBW80E
(3) ZBW100E
(4) ZBW140E
50HZ
60HZ